ECOLUX

FOCO **SAGA 12W**
FLOOD LIGHT

REFERENCIA *REFERENCE*	TEMP (k)
EC4658	3000k ±5%
EC4659	4000k ±5%
EC4660	6000k ±5%

CARACTERÍSTIAS TÉCNICAS
TECHNICAL CHARACTERISTICS

Protección IP *IP Process*	40
Temp. de trabajo *Temp. of work*	-20°C a 50°C
Humedad de trabajo *Working humidity*	10 - 80%
IK	08
UGR	<19
Ángulo *Angle*	120°
Vida Útil *Lifetime*	L70/B30 (50.000h)
Garantía *Warranty*	3 años / years
CRI	>80
Temp.	3.000K / 4.000K/ 6.000K
Lúmenes *Lumens*	100 lm/ W
Potencia *Power*	12 W
Tensión *Voltage*	170 - 240 V
Frecuencia *Frequency*	50 - 60 Hrz
Factor de potencia *Power Factor*	>0,90

CARACTERÍSTIAS FÍSICAS
PHYSICAL CHARACTERISTICS

Cuerpo *Body*	Aluminio/Aluminium

LOGÍSTICA
LOGISTICS

Producto por caja *Products per box*	20



IP40

CRI>80

UGR<19

50K/h

IK08

3 AÑOS DE GARANTIA
YEARS OF WARRANTY

GRÁFICO
GRAPHIC

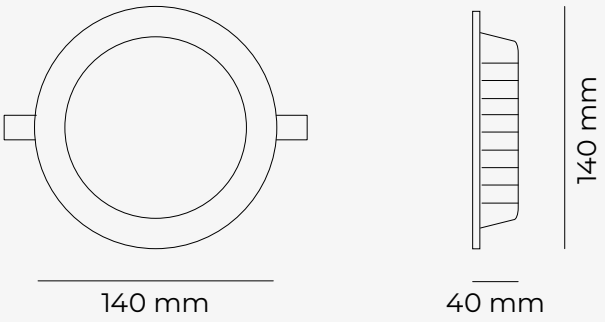

CUT OUT: 125 mm

Contacto/Contact
T. +34 966 75 46 45
comercial@ecolux-lighting.com